Canon

PUB. DIJ-0502-000B

XF605

4Kビデオカメラ

Firmware ver. 1.0.1.1

使用説明書

主な仕様

XF605本体

システム

- **記録方式**

動画：
XF-AVC
映像圧縮方法：MPEG-4 AVC / H.264
音声記録方式：リニアPCM、24 bit、48 kHz、4 ch
ファイルフォーマット：MXF
MP4
映像圧縮方法：H.265 / HEVC、MPEG-4 AVC / H.264
音声記録方式：リニアPCM、16 bit、48 kHz、4 ch
MPEG-2 AAC-LC、16 bit、48 kHz、2 ch
ファイルフォーマット：MP4
WAV
音声記録方式：スロー＆ファストモーション記録時の音声ファイル
リニアPCM、24 bit、48 kHz、4 ch
2スロット記録機能の音声記録時の音声ファイル
リニアPCM、16 bit、8 kHz、1 ch
ファイルフォーマット：BWF
静止画：DCF準拠、Exif Ver2.31準拠、静止画圧縮方法：JPEG

- **記録／再生信号形式**

メイン動画：
XF-AVC
ビットレート：600 Mbps、500 Mbps、410 Mbps、310 Mbps、300 Mbps、250 Mbps、240 Mbps、
160 Mbps / Intra-frame
260 Mbps、160 Mbps、50 Mbps、24 Mbps / Long GOP
解像度：3840×2160、1920×1080、1280×720
カラーサンプリング：4:2:2 10 bit
フレームレート：59.94P、59.94i、50.00P、50.00i、29.97P、23.98P、25.00P
MP4
ビットレート：225 Mbps、170 Mbps、150 Mbps、135 Mbps、100 Mbps、50 Mbps、35 Mbps、
12 Mbps、9 Mbps、8 Mbps / Long GOP
解像度：3840x2160、1920x1080、1280x720
カラーサンプリング：4:2:2 10 bit、4:2:0 10 bit、4:2:0 8 bit
フレームレート：59.94P、50.00P、29.97P、23.98P、25.00P
サブ動画：
XF-AVC
ビットレート：310 Mbps、300 Mbps、250 Mbps、240 Mbps、160 Mbps / Intra-frame
160 Mbps、50 Mbps、24 Mbps / Long GOP
解像度：3840x2160、1920x1080、1280x720
カラーサンプリング：4:2:2 10 bit
フレームレート：59.94P、59.94i、50.00P、50.00i、29.97P、23.98P、25.00P
MP4
ビットレート：150 Mbps、100 Mbps、50 Mbps、35 Mbps、12 Mbps、9 Mbps、8 Mbps / Long GOP
解像度：3840x2160、1920x1080、1280x720
カラーサンプリング：4:2:2 10 bit、4:2:0 10 bit、4:2:0 8 bit
フレームレート：59.94P、50.00P、29.97P、23.98P、25.00P
プロキシ動画：
XF-AVC
ビットレート：35 Mbps、24 Mbps、17 Mbps / Long GOP
解像度：1920×1080、1280×720
カラーサンプリング：4:2:0 8 bit

フレームレート：59.94P、59.94i、50.00P、50.00i、29.97P、23.98P、25.00P

MP4

ビットレート：9 Mbps、6 Mbps / Long GOP
解像度：1920x1080、1280x720
カラーサンプリング：4:2:0 8 bit
フレームレート：59.94P、50.00P、29.97P、23.98P、25.00P

- **記録メディア**
  SD / SDHC / SDXCメモリーカード
- **撮像素子**
  1.0型 CMOS（単板）
  有効画素：約829万画素（3840x2160）
- **LCDモニター**
  カラー液晶（3.5型、約276万ドット、視野角100%）、静電容量方式タッチパネル
  ビューアシスト（ガンマ：BT.709 Wide DR相当／独自、色空間：BT.709相当）
  アシスト表示（画面表示、ピーキング、ゼブラ、拡大表示、白黒表示、WFM機能、フォルスカラー）
- **ファインダー**
  ワイドカラー有機ELファインダー（0.36型、約177万ドット、視野率100%）
  ビューアシスト（ガンマ：BT.709 Wide DR相当／独自、色空間：BT.709相当）
  アシスト表示（画面表示、ピーキング、ゼブラ、拡大表示、白黒表示、WFM機能、フォルスカラー）
- **レンズ**
  f=8.3 - 124.5 mm F=2.8 - 4.5　光学15倍ズーム　9枚羽根虹彩絞り
  35 mmフィルム換算時の焦点距離：
  約25.5 - 382.5mm（ダイナミックIS 設定時以外）
  約28.3 - 424.6mm（ダイナミックIS 設定時）
- **レンズ構成**
  14群18枚（非球面2枚）
- **フィルター径**
  58mm
- **最短撮影距離**
  ワイド端1cm、ズーム全域60cm
- **シャッタースピード**
  オート、スピード（1/3段ステップ、1/4段ステップ）、アングル、クリアスキャン、スロー、切
- **アイリス**
  マニュアル、プッシュオートアイリス、オートアイリス
  ステップ（1/3段、1/4段、ファイン）
- **ISO感度／ゲイン**
  オート、マニュアル
  ISO感度
  200～12800
  ゲイン
  –6 dB～21.0 dB
- **NDフィルター**
  内蔵（OFF、1/4、1/16、1/64）、電動式
- **露出**
  AEシフト、測光方式（スタンダード、スポットライト、バックライト）
- **ホワイトバランス**
  セットA、セットB、プリセット設定（太陽光 約5600K、電球 約3200K）*、色温度設定（2000K ～ 15000K）、AWB　* 色温度は目安です。
  色温度（K）／色補正値（CC）による微調整（ホワイトバランスセット、AWB以外）
- **フォーカス**
  調整方法：マニュアル、AFブーストMF、コンティニュアスAF、顔検出AF、追尾
  AF方式：デュアルピクセルCMOS AF、コントラストAF
- **手ブレ補正**
  光学式+電子補正（スタンダードIS、ダイナミックIS、パワードIS）

- **感度**
  59.94 Hz　F12（59.94P時）
  50.00 Hz　F13（50.00P時）
  いずれも2000ルクス、反射率 89.9%、高感度モード「入」時。
- **赤外撮影**
  赤外撮影可、赤外ライトあり
- **Wi-Fi**
  無線LAN規格：　IEEE802.11b /g /n（2.4 GHz帯）
  　　IEEE802.11a / n / ac（ 5 GHz帯）
  接続方法：　インフラストラクチャー（WPS：プッシュボタン方式、WPS：PINコード方式、アクセスポイント検索、マニュアル）、カメラアクセスポイント
  認証方式：　オープン、共有キー、WPA-PSK、WPA2-PSK
  暗号化方式：　WEP-64、WEP-128、TKIP、AES
- **マイク**
  ステレオエレクトレットコンデンサーマイク
- **静止画サイズ**
  3840×2160

入・出力端子

- **SDI OUT端子**
  BNCジャック（出力のみ）、0.8 Vp-p／75 Ω、不平衡
  映像
  SD（SMPTE ST 259）
  HD（SMPTE 292）
  3G（SMPTE 424、425）
  6G（SMPTE ST 2081）
  12G（SMPTE ST 2082）
  音声
  SD（SMPTE ST 272）
  SD以外（SMPTE ST 299）
  エンベデッドオーディオ、タイムコード（VITC / LTC）
  アシスト表示（画面表示、ピーキング、ゼブラ、拡大表示、白黒表示、WFM機能、フォルスカラー）
- **HDMI OUT端子**
  HDMIコネクター、出力のみ、タイムコード
  アシスト表示（画面表示、ピーキング、ゼブラ、拡大表示、白黒表示、WFM機能、フォルスカラー）
- **INPUT 1端子、INPUT 2端子**
  XLR 3ピンジャック（バランス）（①シールド、②ホット、③コールド）、2系統
  MIC時：感度 －60 dBu（ボリュームセンター、フルスケール－18 dB）／Att.：20 dB
  LINE時：感度＋4 dBu（ボリュームセンター、フルスケール－18 dB）
- **MIC（マイク）端子**
  ∅ 3.5mmステレオミニジャック
  MIC時：－72 dBV（ボリュームセンター、フルスケール－18 dB）／Att.：20 dB
  供給電圧：DC2.5V
  LINE時：－12 dBV（ボリュームセンター、フルスケール－18 dB）
- **G-LOCK/SYNC端子**
  BNCジャック、1.0 Vp-p／75 Ω
  GENLOCK時：入力のみ ／ SYNC OUT時：出力のみ、HD三値信号
- **🎧（ヘッドホン）端子**
  ∅ 3.5 mmステレオミニジャック
  －∞～－8 dBV（16 Ω負荷、ボリュームMin～Max）
- **TIME CODE端子**
  BNCジャック（入出力兼用）、入力時：0.5 -18 Vp-p ／ 100 kΩ、出力時：1.3 Vp-p ／ 50 Ω以下
- **USB端子**
  USB Type-C™

- **USB (HOST)端子**
  USB Type-A（将来の機能拡張用）
- **REMOTE A端子**
  ∅ 2.5mm ステレオミニミニジャック
- **REMOTE B端子**
  丸型8ピンジャック。RC-V100（別売）接続用（RS-422通信用）
- **品（イーサネット）端子**
  Ethernet（イーサネット）、1000BASE-T対応

電源その他

- **DC IN端子**
  入力：DC 24V
- **バッテリー**
  DC 14.4V（バッテリーパック）
- **消費電力と連続撮影時間**
  数値は、消費電力、BP-A30／BP-A60使用時の連続撮影時間の順で記載。
  約14.3 W、約175分、約360分　（XF-AVC、3840x2160 600Mbps Intra、59.94P記録時）
  約13.9 W、約180分、約370分　（XF-AVC、3840x2160 500Mbps Intra、50.00P記録時）
  約14.2 W、約175分、約365分　（XF-AVC、3840x2160 260Mbps L.GOP、59.94P記録時）
  約13.6 W、約185分、約380分　（XF-AVC、3840x2160 260Mbps L.GOP、50.00P記録時）
  いずれも通常記録（2スロット記録機能「切」）、LCDモニター（LCD輝度「ノーマル」）、SDI OUT端子（3G-SDI）使用時。
- **動作温度**
  0 ℃ ～ ＋40 ℃
- **外形寸法（幅×高さ×奥行き）**
  カメラ本体のみ：約 168×173×333 mm
  カメラ本体にレンズフード、アイカップ、マイクホルダー装着時：約 200×219×385 mm
- **質量**
  カメラ本体（グリップベルトを含む）：
  約2010 g
  カメラ本体、レンズフード、アイカップ、マイクホルダー、グリップベルト、BP-A30、SDカード1枚を含む：
  約2460 g

バッテリーチャージャー CG-A20

- **定格入力**：DC 24 V、1.8 A
- **定格出力**：DC 16.7 V、1.5 A
- **使用温度**：0 ℃～ ＋40 ℃
- **外形寸法（幅×高さ×奥行き）**：約100×24×100 mm
- **質量**：約145 g

コンパクトパワーアダプター CA-CP200 L

- **定格入力**：AC 100 ～ 240 V、50 / 60 Hz、90 VA（AC 100 V）～ 120 VA（AC 240 V)
- **定格出力**：DC 24 V、1.8 A
- **使用温度**：0 ℃～ ＋40 ℃
- **外形寸法（幅×高さ×奥行き）**：約67.5×37×134 mm
- **質量**：約290 g

バッテリーパック BP-A30

- **使用電池**：リチウムイオン（インテリジェントリチウムイオンバッテリー）
- **使用温度**：0 ℃ ～ ＋40 ℃
- **公称電圧**：DC 14.4 V
- **公称容量**：3100 mAh / 45 Wh
- **外形寸法（幅×高さ×奥行き）**：約41.5×45.1×69.7 mm
- **質量**：約225 g

動画の記録可能時間の目安

1回の記録でカードの空き容量がなくなるまで記録したときの記録時間です。

記録形式	ビットレート	32 GB	128 GB	512 GB
XF-AVC	600Mbps	約6分	約27分	約109分
	500Mbps	約8分	約32分	約131分
	410Mbps	約9分	約39分	約156分
	310Mbps	約12分	約51分	約207分
	300Mbps	約13分	約54分	約216分
	260Mbps	約15分	約61分	約246分
	250Mbps	約16分	約64分	約256分
	240Mbps	約16分	約66分	約267分
	160Mbps	約25分	約100分	約401分
	50Mbps	約80分	約321分	約1,284分
MP4（HEVC）	225Mbps	約16分	約71分	約285分
	170Mbps	約23分	約94分	約377分
	135Mbps	約29分	約118分	約475分
	100Mbps	約40分	約160分	約642分
	50Mbps	約80分	約321分	約1,284分
MP4（H.264）	150Mbps	約25分	約107分	約428分
	35Mbps	約114分	約458分	約1,834分

バッテリーの充電時間の目安

バッテリーパック	BP-A30	BP-A60
充電時間*（バッテリーチャージャー CG-A20を使用時）	約170分	約300分

* 周囲の温度や充電状態によって異なります。

寸法図（単位：mm）

上面

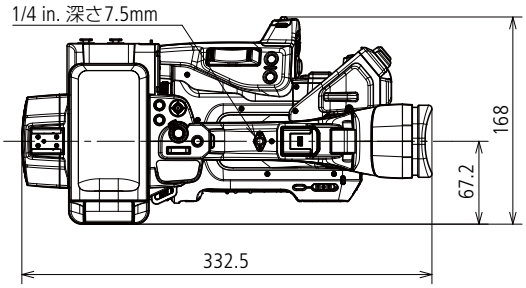

前面

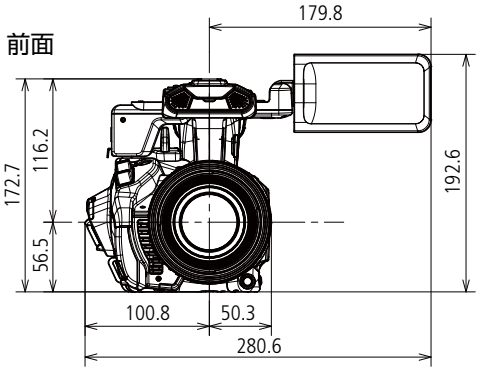

左面

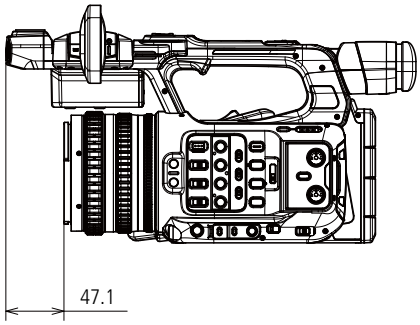

背面

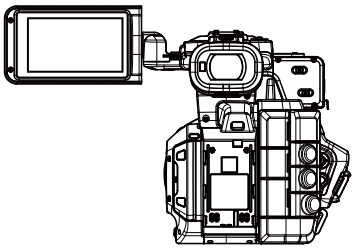

右面

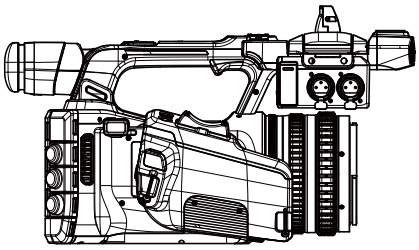

底面

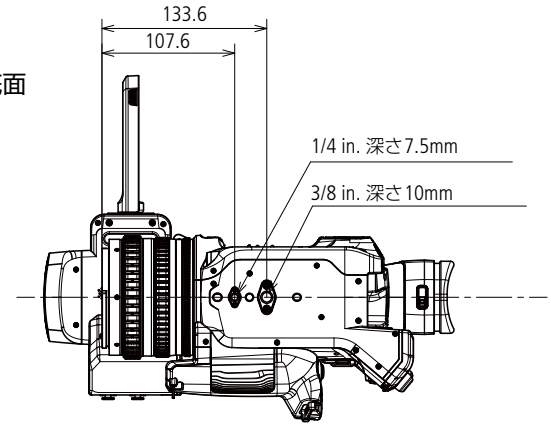
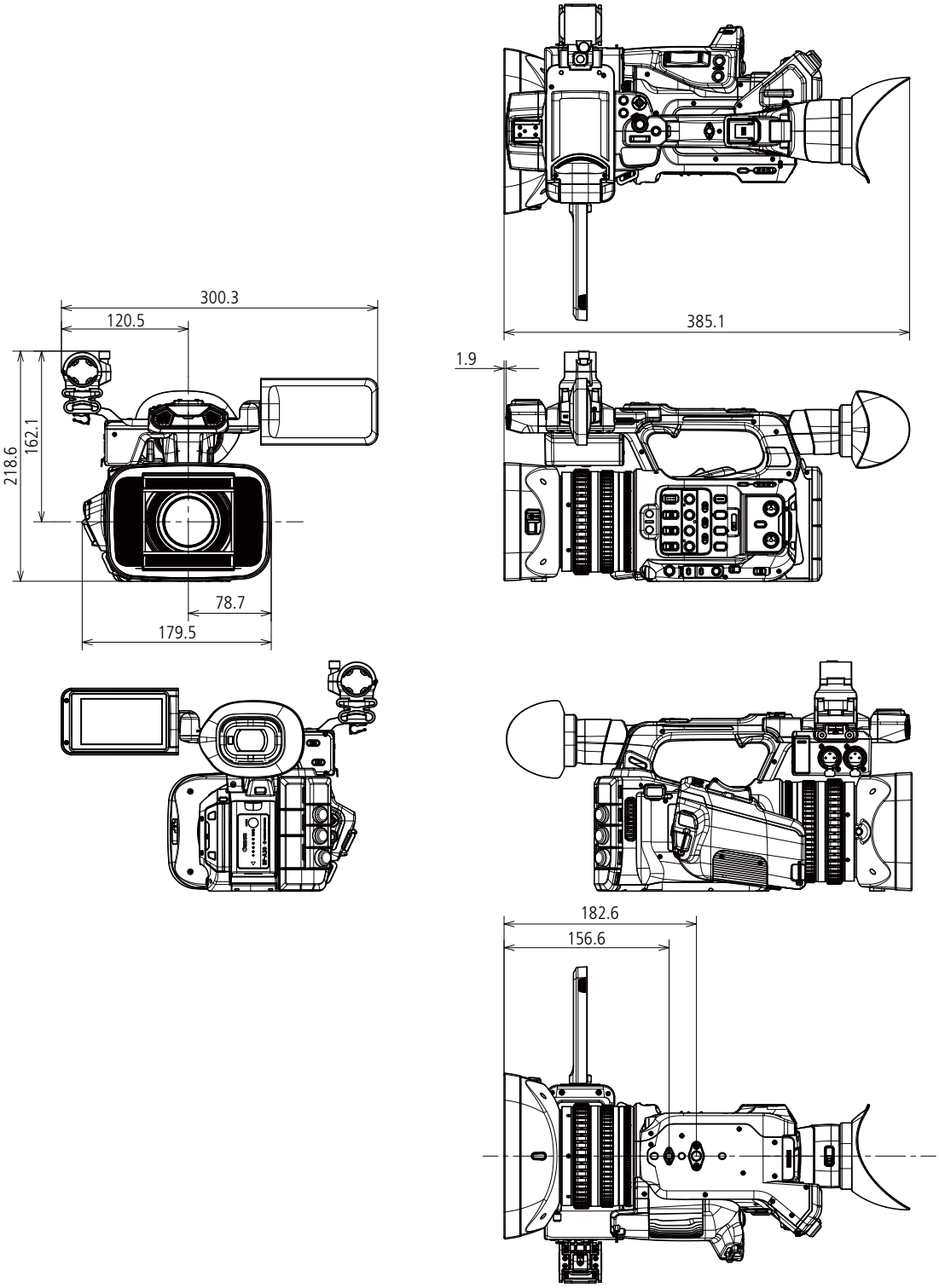
レンズフード、マイクホルダー、アイカップ装着時