Canon

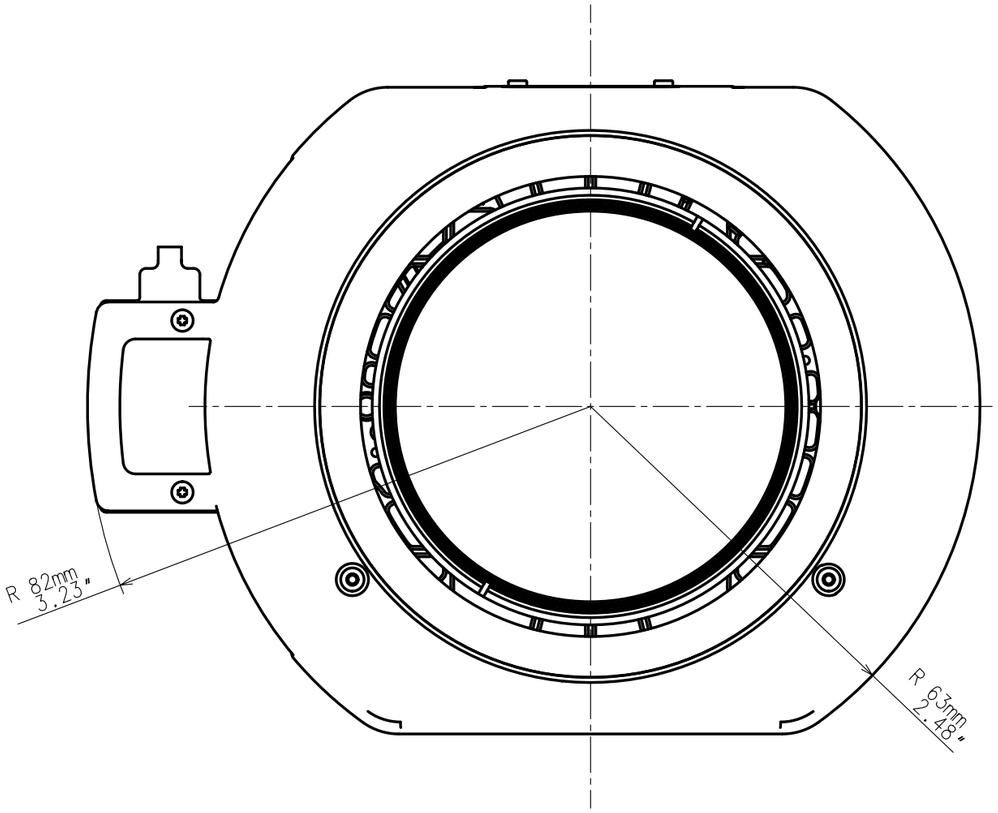

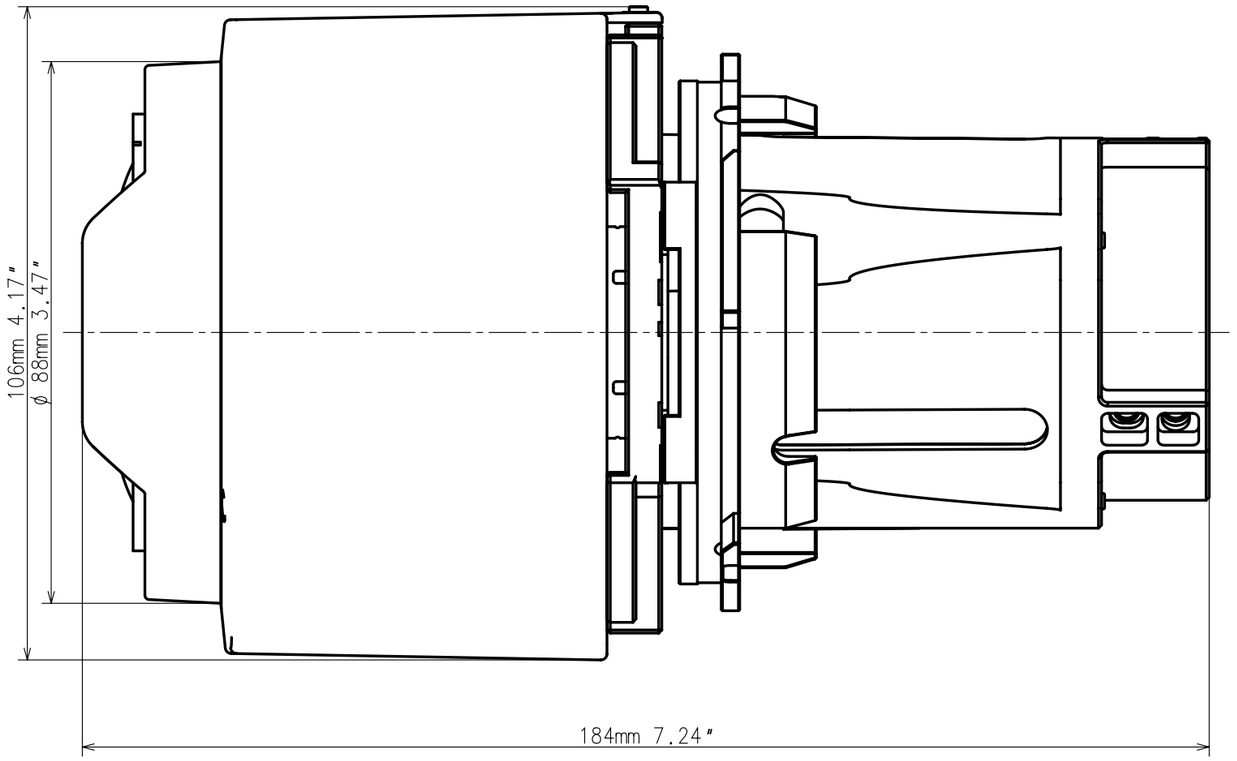

RS-SL04UL
RS-SL05WZ